GEBRUIKSAANWIJZING

Maxi Sky 2 Transportable

001-31430-NL rev 3 • 09/2022

arjo
EMPOWERING MOVEMENT

Beleid met betrekking tot het ontwerp en auteursrecht

® en ™ zijn handelsmerken van de Arjo-bedrijvengroep.
© Arjo 2022.

Omdat ons beleid voortdurend in ontwikkeling is, behouden wij ons het recht voor om ontwerpen zonder voorafgaande kennisgeving te wijzigen. Het is zonder de toestemming van Arjo niet toegestaan de inhoud van deze publicatie geheel of gedeeltelijk te kopiëren.

Inhoudsopgave

Inhoudsopgave iii

Veiligheidsinstructies 1

Definities die gebruikt worden in deze handleiding 1
Beoogd gebruik 2
Verwachte levensduur 2

Productomschrijving 3

Ontvangstmodule voor continu laden (#700-31401) 3
Ontvangstmodule voor laadstation (#700-31400) 3
Ontvangstmodule voor rail met gordijnopening (#700-31421) 3

Onderdelenbeschrijving 5

Ontvangstmodule voor continu laden 5
Ontvangstmodule voor laadstation 5

De ontvangstmodules installeren 6

Benodigd gereedschap 6
Voorbereiding voor het installeren van de ontvangstmodule 6
De ontvangstmodule installeren 7

Maxi Sky 2-plafondliftcassette installeren/verwijderen 8

Voorbereiding voor het installeren van de Maxi Sky 2-plafondliftcassette in de ontvangstmodule 8
De Maxi Sky 2-plafondliftcassette installeren in de ontvangstmodule 9
Voltooien van de installatie van de Maxi Sky 2-plafondliftcassette in de ontvangstmodule 11
Voorbereiding voor het verwijderen van de Maxi Sky 2-plafondliftcassette uit de ontvangstmodule 12
De Maxi Sky 2-plafondliftcassette verwijderen uit de ontvangstmodule 13

Verzorging en onderhoud 15

Inspectie 16
Onderdelenbeschrijving voor inspectie 16

Reiniging 17

Reiniging 17
Preventief en onderhoudsschema 17

Problemen oplossen 19

Instructies voor demontage bij afvoer 20

Belangrijk 20
Veilige afvoer 20
Milieuverklaring 20
Componenten met bijzondere milieuaspecten. 20
Constructiemateriaal 20
Ontvangstmodule voor continu laden 20
Ontvangstmodule voor laadstation 20
Ontvangstmodule voor gordijnopening 20
Instructies voor demontage 21
Ontvangstmodule voor continu laden 21
Ontvangstmodule voor laadstation 21
Ontvangstmodule voor gordijnopening 22

Opzettelijk blanco gelaten

A. De plafondliften en het railsysteem van Arjo moeten door een installatatietechnicus van Arjo worden geïnstalleerd in overeenstemming met de plaatselijke voorschriften.

B. Alleen gekwalificeerd personeel dat door de instelling is gemachtigd en opgeleid om een dergelijke werkzaamheid te verrichten, mag de Maxi Sky® 2-cassette van de ontvangstmodule verwijderen of installeren.

C. Arjo adviseert u nadrukkelijk om bij de hulpmiddelen en andere door Arjo geleverde producten uitsluitend onderdelen van Arjo te gebruiken die voor dat doel zijn ontworpen. Voorkom letsel door geen gebruik te maken van ongeschikte onderdelen. In de leverings-voorwaarden van Arjo is uitdrukkelijk bepaald dat wij onder dergelijke omstandigheden geen aansprakelijkheid aanvaarden. Ons beleid is gericht op de voortdurende ontwikkeling van onze producten en wij behouden ons daarom het recht voor om zonder voorafgaande kennisgeving specificaties te wijzigen.

D. Niet toegestane wijzigingen aan apparatuur van Arjo kunnen de veiligheid van de apparatuur aantasten. Bovendien vervallen daarmee de garantievoorwaarden. Arjo is niet verantwoordelijk voor ongevallen, incidenten of onvoldoende prestaties ten gevolge van ongeoorloofde aanpassingen aan haar producten.

E. Gevaarlijke stoffen: Bij gebruik van gevaarlijke stoffen moet u precies weten hoe deze moeten worden gehanteerd en de toepasselijke informatie raadplegen. Bij twijfel raadpleegt u de plaatselijke autoriteiten over de gezondheids- en veiligheidsvoorschriften.

F. Technici wordt nadrukkelijk aanbevolen om de procedures in deze handleiding op te volgen. Elke procedure is ontworpen met het oog op het minimaliseren van de risico's voor de technicus en voor de plafondlift. Ook al zijn sommige procedures wellicht niet de snelste, op de lange termijn zijn ze het effectiefst.

G. Controleer vóór gebruik van het KWIKtrak-railsysteem of alle eindstoppen op hun plaats zitten en goed zijn aangedraaid.

H. Veiligheid voor trapjes: Raadpleeg bij gebruik van een trapje de toepasselijke informatie. Bij twijfel raadpleegt u de plaatselijke autoriteiten over de gezondheids- en veiligheids-voorschriften.

I. Wanneer de *Maxi Sky* 2-plafondliftcassette wordt geïnstalleerd of verwijderd van de ontvangstmodule, moet u altijd oppassen dat u de *Maxi Sky* 2-cassette niet laat vallen, om letsel bij omstanders en bij uzelf te voorkomen. Zorg ook dat de *Maxi Sky* 2-plafondliftcassette niet wordt beschadigd door tegen een wand te stoten of op de vloer te vallen. Optimaliseer de hoogte en positie van het gebruikte trapje zodat u niet te hoog of te ver van het lichaam vandaan hoeft te reiken.

Definities die gebruikt worden in deze handleiding

WAARSCHUWING:

Betekent: Het niet begrijpen en opvolgen van deze instructie kan leiden tot letsel bij uzelf en anderen.

LET OP:

Betekent: Negeren van deze instructies kan leiden tot beschadiging van het (de) product(en).

OPMERKING:

Betekent: Belangrijke informatie met betrekking tot correct gebruik van het product.

Als er een ernstig incident optreedt, gerelateerd aan dit apparaat, dat invloed heeft op de gebruiker of de zorgvrager, dan moet de gebruiker of de zorgvrager het incident melden aan de fabrikant of de distributeur van het apparaat. In de Europese Unie moet de gebruiker het incident bovendien melden aan de bevoegde autoriteit in de lidstaat waarin hij of zij zich bevindt.

Gebruikte symbolen	
CE	CE-markering die conformiteit aanduidt met de geharmoniseerde wetgeving van de Europese Gemeenschap
MD	Duidt aan dat het product een apparaat is in overeenstemming met EU-verordening betreffende medische hulpmiddelen 2017/745.
	Scheid en recycle volgens de Europese richtlijn (AEEA), of volgens plaatselijke regelgeving.
UDI	Unieke hulpmiddelenidentificatie

Beoogd gebruik

De Maxi Sky 2 Transportable-ontvangstmodule is een trolley waarmee een *Maxi Sky* 2-plafondliftcassette van de ene rail op de andere rail kan worden overgeplaatst zonder de eindstop van de rail te verwijderen en zonder gebruik van gereedschap.

De ontvangstmodule mag uitsluitend worden gebruikt volgens de instructies in deze gebruiksaanwijzing door hiertoe opgeleide medewerkers die fysiek in staat zijn een last van 12 kg te dragen op een trapje, die de zorgomgeving kennen en die op de hoogte zijn van de daar geldende regels en procedures. Deze overplaatsingsfunctie heeft geen gevolgen voor het beoogde gebruik van de *Maxi Sky* 2 of van het railsysteem.

Het tillen en/of verplaatsen van zorgvragers moet worden uitgevoerd volgens de instructies in de gebruiksaanwijzing van de *Maxi Sky* 2 door hiertoe opgeleide medewerkers die de zorgomgeving kennen en die op de hoogte zijn van de daar geldende regels en procedures.

De Maxi Sky 2 Transportable-ontvangstmodule mag uitsluitend worden gebruikt voor het in de installatiehandleiding omschreven doeleinde. Elk ander gebruik is verboden.

Verwachte levensduur

De verwachte levensduur van de *Maxi Sky* 2 Transportable is de maximale nuttige gebruiksduur.

De *Maxi Sky* 2 Transportable-ontvangstmodule is ontworpen en beproefd voor een nuttige gebruiksduur van 10 jaar dan wel 20.000 hefcycli met een belasting 272 kg (600 lb.), afhankelijk van wat zich het eerst voordoet, mits het preventieve onderhoud omschreven in het hoofdstuk “Verzorging en onderhoud” van de installatie-handleiding in acht wordt genomen. Eén hefcyclus wordt gedefinieerd als het verplaatsen van een last van 272 kg (600 lb.) inclusief een hefbeweging van 60 cm (24"), een zijwaartse verplaatsing en een dalende beweging van 60 cm (24").

De *Maxi Sky* 2 Transportable-ontvangstmodule is ontworpen en beproefd voor een nuttige gebruiks-duur van 10 jaar dan wel 3.650 overplaatsingen, afhankelijk van wat zich het eerst voordoet, mits het preventieve onderhoud omschreven in het hoofdstuk “Verzorging en onderhoud” van de installatiehandleiding in acht wordt genomen. Eén overplaatsing wordt gedefinieerd als het afhalen van de plafondliftcassette van de ene rail en het plaatsen op een andere rail.

WAARSCHUWING: Om lichamelijk letsel te voorkomen mag u de *Maxi Sky* 2-ontvangstmodule alleen gebruiken met de *Maxi Sky* 2-plafondliftcassettes die het ombouwproces hebben ondergaan. Elke andere combinatie is verboden.

Er zijn drie soorten ontvangstmodules die kunnen worden gebruikt als *Maxi Sky* 2 Transportable. Deze producten zijn ontworpen om de *Maxi Sky* 2-plafondliftcassette te kunnen overbrengen van de ene naar de andere ruimte en te kunnen gebruiken met meerdere railsystemen.
De ontvangstmodule voor continu laden is ontworpen voor installatie in een rail met continu laden en het aankoppelen van een *Maxi Sky* 2-plafondliftcassette voor continu laden. Voor een correcte werking moet de *Maxi Sky* 2-plafondliftcassette voor continu laden een ombouwproces ondergaan. Zie het document ECS Conversion Guide (Ombouwhandleiding continu laden).
De ontvangstmodule voor een laadstation en de ontvangstmodule voor een rail met gordijnopening zijn ontworpen voor installatie in een rail met laadstation en het aankoppelen van een *Maxi Sky* 2-plafondliftcassette voor laadstation. Voor een correcte werking moet de *Maxi Sky* 2-cassette voor een laadstation een ombouwproces ondergaan. Zie het document C-Stat Conversion Guide (Ombouwhandleiding laadstation).
Alles wat in deze handleiding wordt gesteld met betrekking tot het systeem met laadstation, geldt zowel voor de ontvangstmodule voor een laadstation als voor een rail met gordijnopening.

Ontvangstmodule voor continu laden (#700-31401)

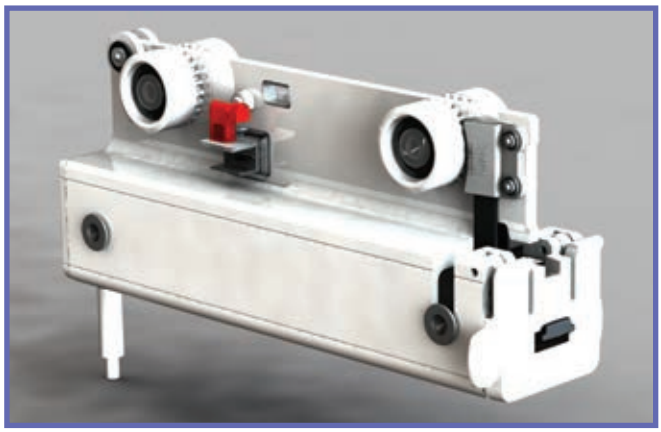

Ontvangstmodule voor laadstation (#700-31400)

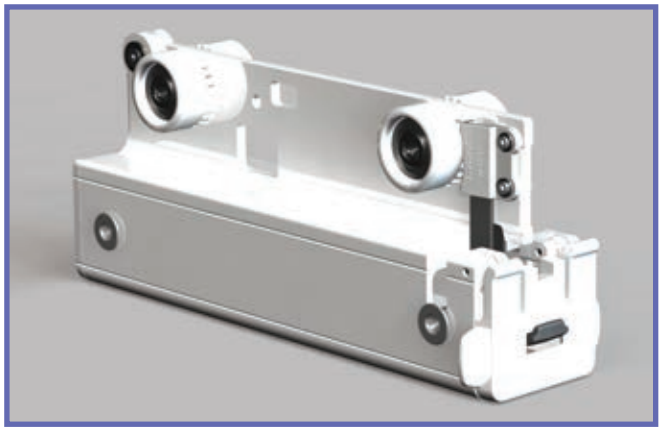

Ontvangstmodule voor rail met gordijnopening (#700-31421)

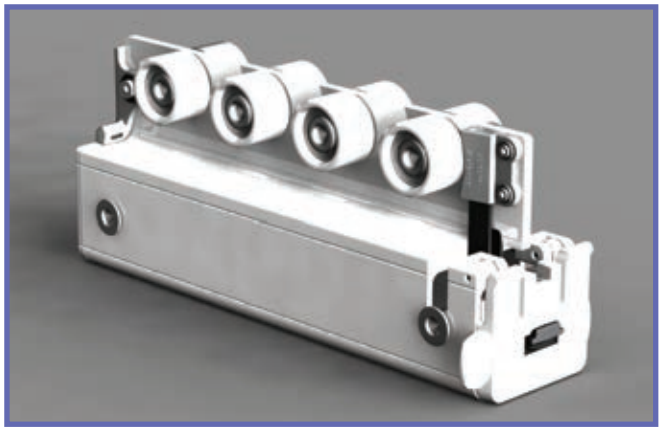

LET OP: Zorg dat u de ontvangstmodule gebruikt die hoort bij het railsysteem en de Maxi Sky 2-plafondliftcassette die in uw instelling worden gebruikt. Het systeem voor continu laden en voor een laadstation hebben elk een ander laadsysteem dat niet onderling uitwisselbaar is en alleen voor het betreffende systeem kan worden gebruikt.

OPMERKING: De maximaal toelaatbare belasting bedraagt 272 kg (600 lb).

OPMERKING: Dit product is bestemd voor gebruik in de rails vervaardigd door Arjo.

OPMERKING: Wanneer de rail is voorzien van een gordijnopening, moet de ontvangstmodule voor rail met gordijnopening worden gebruikt.

Opzettelijk blanco gelaten

Raak voordat u met de installatie begint vertrouwd met de diverse onderdelen van de specifieke ontvangstmodule die compatibel is met het railsysteem en de *Maxi Sky* 2-cassette die u gebruikt.

Lijst met onderdelen voor de ontvangstmodules	Nummer
kabel voor continu laden	1
contactdoos voor continu laden	2
klepje ontvangstmodule	3
schuifstuk	4
klinkbout	5

Ontvangstmodule voor continu laden

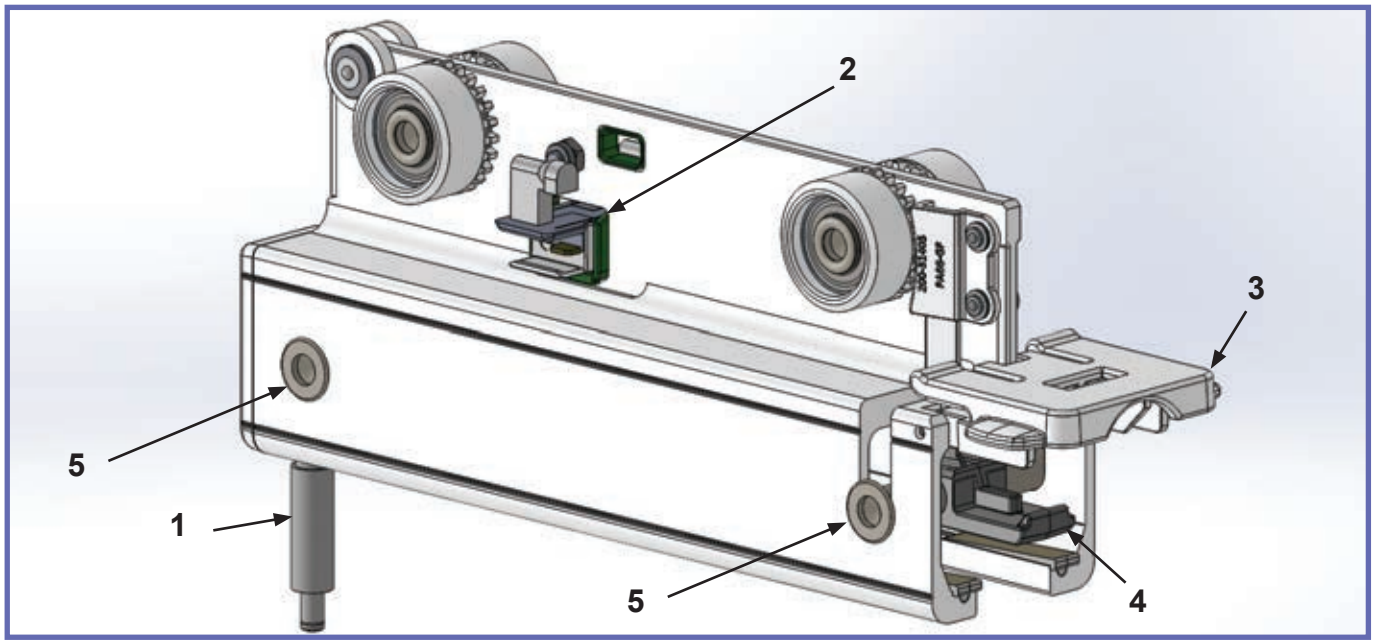

Ontvangstmodule voor laadstation

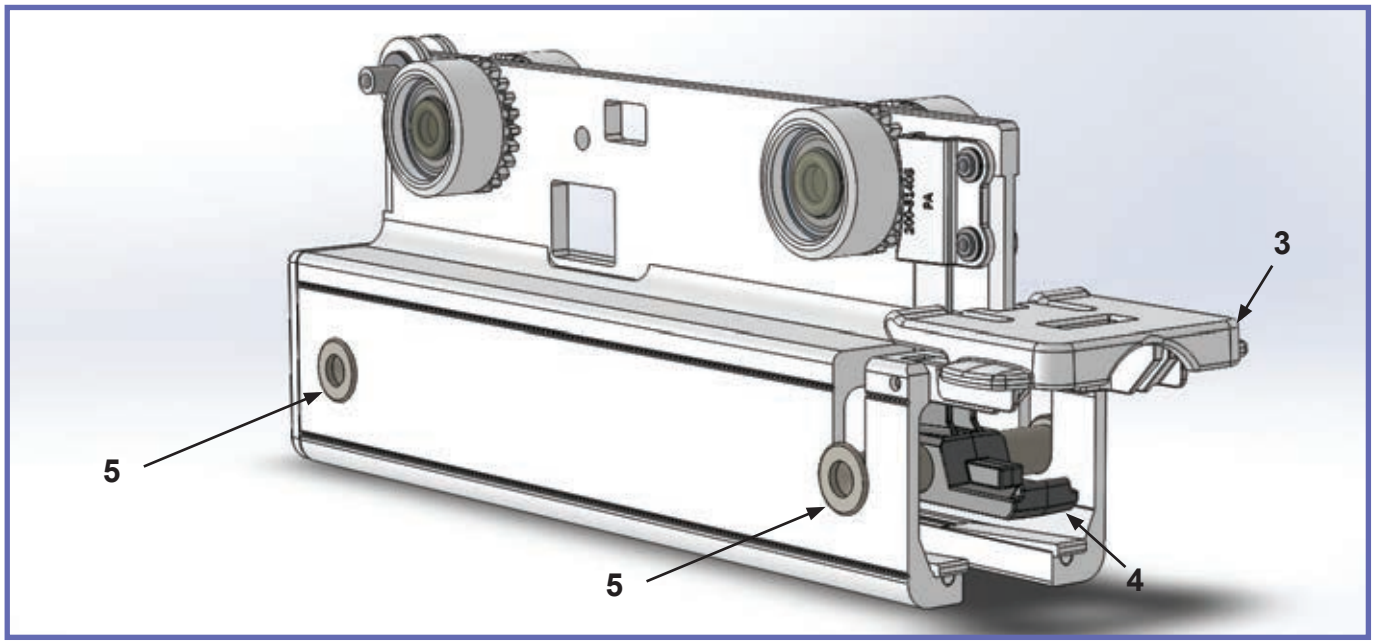

De ontvangstmodules installeren

Benodigd gereedschap

- 6 mm-inbussleutel

Hiernaast is een stevig trapje nodig om de rail te kunnen bereiken en de ontvangstmodule vast te zetten in de rail. De ontvangstmodule moeten door een installatietechnicus van Arjo worden geïnstalleerd in overeenstemming met de plaatselijke voorschriften.

Voorbereiding voor het installeren van de ontvangstmodule

De ontvangstmodule kan pas worden geïnstalleerd nadat het railsysteem is geopend.

Afb. 1

1) Verwijder het plastic kapje aan het uiteinde van de rail: (Afb. 1)

   a. Om het plastic kapje te verwijderen van het uiteinde van het railsysteem maakt u met een 6 mm-inbussleutel de schroef los waarmee het plastic kapje is vastgezet in de rail.

   b. Als er een contactdoos voor continu laden aanwezig is, verwijdert u die van de rail.

Continu laden

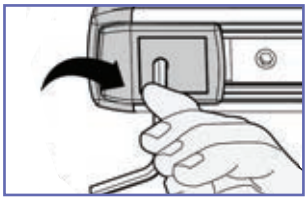

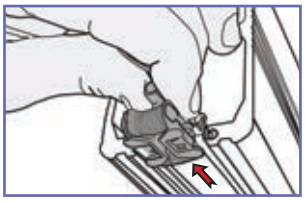

Afb. 2

2) Schroef met de 6 mm-inbussleutel de eindstop los die zich verderop in de rail bevindt; (Afb. 2)

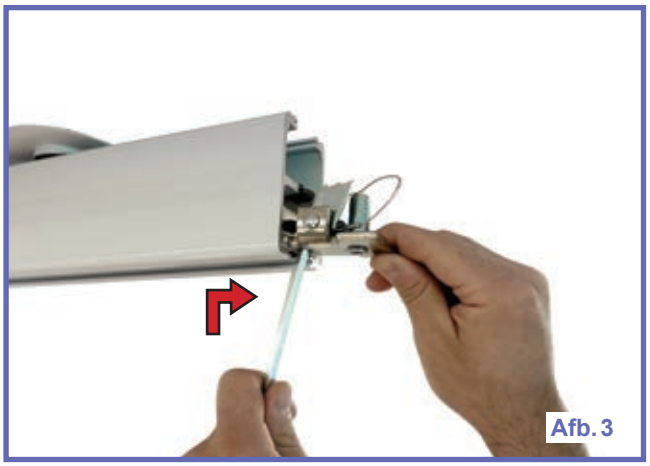
Afb. 3

3) Duw dezelfde 6 mm-inbussleutel in het tweede gat en schuif de eindstop op om deze uit de rail te verwijderen; (Afb. 3)

De ontvangstmodule installeren

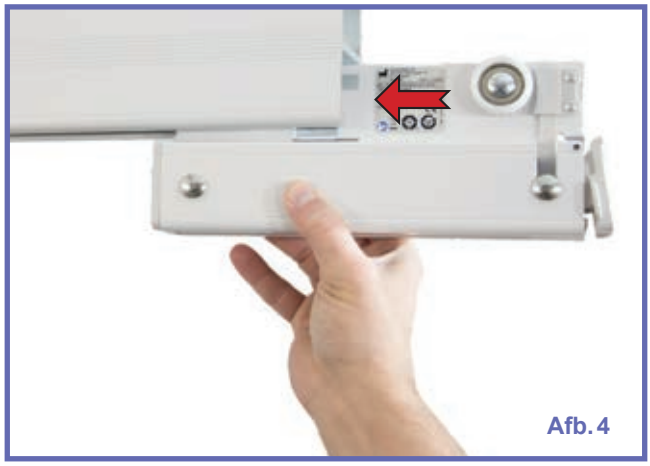
Afb. 4

4) Schuif de ontvangstmodule in het railsysteem: (Afb. 4)

a. Voor de gordijn-opening: Zorg dat u de ontvangstmodule inbrengt met het klepje richting het laadstation.

Gordijnopening

LET OP: Om mogelijke schade aan het product te voorkomen, het klepje niet openen onder de clip bij accessoires zoals het laad-/detectiestation.

Afb. 5

HERINNERING:
Als er een ontvangstmodule voor continu laden wordt geïnstalleerd, moet de procedure extra zorgvuldig worden uitgevoerd om er zeker van te zijn dat de *Maxi Sky* 2-plafondliftcassette voor continu laden goed kan worden opgeladen nadat hij in de ontvangstmodule is geïnstalleerd.

Let er bij het inbrengen van de ontvangstmodule in de rail op dat de contactdoos van de ontvangst-module voor continu laden in contact staat met de contactstrips die zich binnen in de rail bevinden. (Afb. 5)

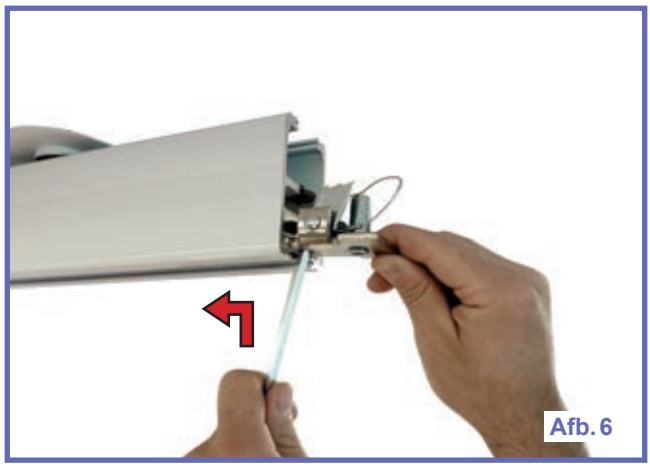
Afb. 6

5) Breng de eindstop weer aan in de rail, op 50 mm (2") van het uiteinde van de rail, schroef hem op zijn plaats vast met de 6 mm inbussleutel en haal aan tot 20 Nm (15 lb ft): (Afb. 6)

a. Als er eerder een contactdoos voor continu laden is verwijderd, plaatst u deze terug in de rail, zo dicht mogelijk bij de eindstop.

Continu laden

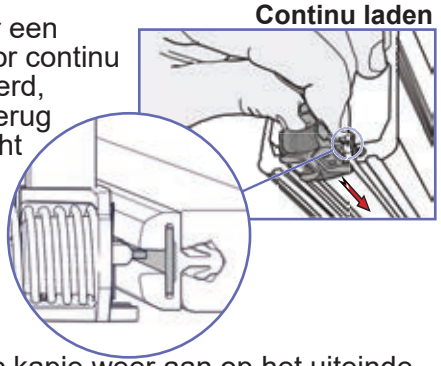

Afb. 7

6) Breng het plastic kapje weer aan op het uiteinde van de rail: (Afb. 7)

a. Wanneer u het plastic kapje weer aanbrengt op het uiteinde van het railsysteem, moet u met de 6 mm-inbussleutel de schroef aandraaien waarmee het plastic kapje wordt vastgezet in de rail.

Continu laden

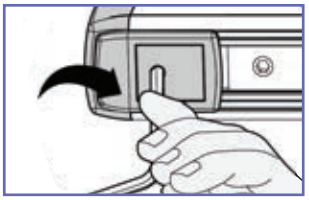

WAARSCHUWING: Zorg ter voorkoming van lichamelijk letsel dat op alle uiteinden van de rails de eindstoppen worden aangebracht en goed aangedraaid.

Maxi Sky 2-plafondliftcassette installeren/verwijderen

Voorbereiding voor het installeren van de Maxi Sky 2-plafondliftcassette in de ontvangstmodule

Voordat u begint met de installatie van de *Maxi Sky* 2-plafondliftcassette in de ontvangstmodule moet de *Maxi Sky* 2-cassette volledig zijn omgebouwd. Raadpleeg hiervoor de specifieke ombouwhandleiding voor het gebruikte type *Maxi Sky* 2. Zie de ECS Conversion Guide (Ombouwhandleiding continu laden) of de C-Stat Conversion Guide (Ombouwhandleiding laadstation).

Deze stap moet worden uitgevoerd wanneer de *Maxi Sky* 2-plafondliftcassette moet worden overgebracht van de ene naar de andere ruimte.

Pak een trapje en breng het naar de ruimte waar de *Maxi Sky* 2-plafondliftcassette uit de ontvangstmodule gehaald gaat worden:

Afb. 8

1) Verwijder het tiljuk dat is bevestigd aan de hefband van de *Maxi Sky* 2-plafondliftcassette; (Afb. 8)

Afb. 9

2) Breng de hefband geheel omhoog en haak de afstandsbediening aan de hefband, zoals getoond, om het gevaar van struikelen wanneer u op het trapje klimt te beperken; (Afb. 9)

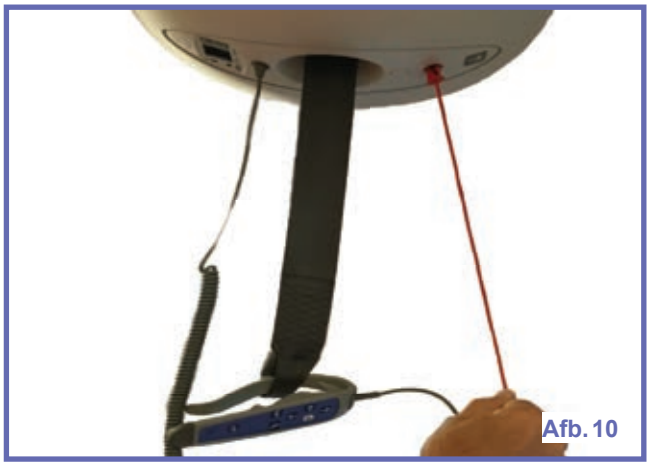

Afb. 10

3) Schakel de stroom van de *Maxi Sky* 2-plafondliftcassette uit door de noodstop naar buiten te trekken en let op of het groene indicatielampje uitgaat; (Afb. 10)

WAARSCHUWING: Als u de hefband en de afstandsbediening niet goed uit de weg houdt, neemt de kans op letsel toe.

De Maxi Sky 2-plafondliftcassette installeren in de ontvangstmodule

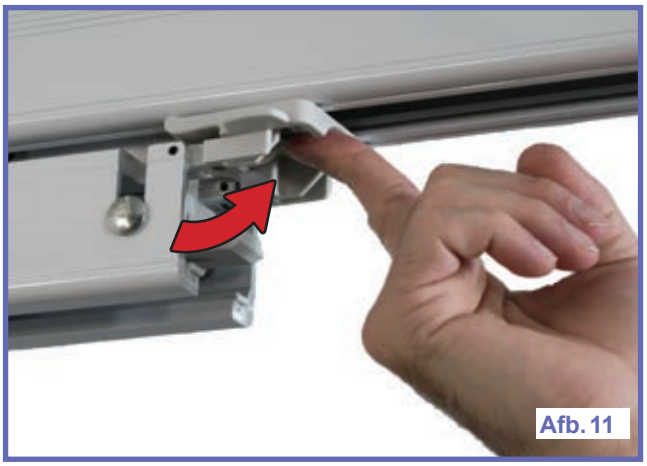
Afb. 11

1) Open het klepje van de ontvangstmodule, waardoor de ontvangstmodule op zijn plaats wordt vastgezet en wat het mogelijk maakt om de wielen van de *Maxi Sky* 2-plafondliftcassette in te brengen; (Afb. 11)

LET OP: Om mogelijke schade aan het product te voorkomen, het klepje niet openen onder de clip bij accessoires zoals het laad-/detectiestation.

WAARSCHUWING: Om lichamelijk letsel te voorkomen mag het klepje niet worden geopend wanneer de ontvangstmodule zich in een accessoire zoals een draaitafel, een wissel of een poort bevindt.

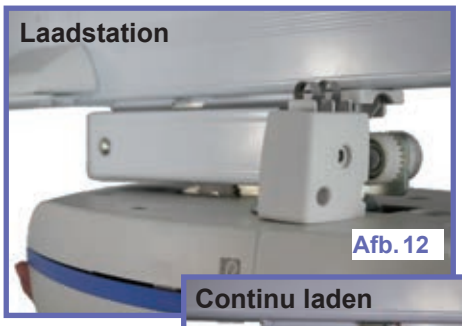

Afb. 12

Afb. 13

HERINNERING:
Om de *Maxi Sky* 2 te kunnen opladen wanneer hij is ingebracht in de ontvangstmodule, moet hij op de juiste wijze worden ingebracht:

Bij gebruik van een laadstation moet de *Maxi Sky* 2-plafondliftcassette worden ingebracht afhankelijk van de plaats van het bijbehorende laadstation, aan één van de kanten van de rail. (Afb. 12)

De kant van de *Maxi Sky* 2-plafondliftcassette voor continu opladen met de interface moet als eerste worden ingebracht. (Afb. 13)

Afb. 14

2) Met de wielen van de *Maxi Sky* 2-plafondliftcassette licht u het schuifstuk van de ontvangstmodule voorzichtig op en schuift u de eerste set wielen langzaam in de module; (Afb. 14)

Afb. 15

Afb. 16

3) Breng de wielen verder de module in (Afb. 15) totdat u een klikje hoort, wat betekent dat de klinkbout omlaag is gekomen en beide sets wielen vast zijn gezet in de ontvangstmodule; (Afb. 16)

Afb. 17

4) Druk op het klepje totdat het vastklikt, wat aangeeft dat het klepje goed gesloten is. Dan pas is de Maxi Sky 2-plafondliftcassette vastgezet in de ontvangstmodule; (Afb. 17)

Afb. 18

5) Schakel de Maxi Sky 2 in door de noodstop voorzichtig in te drukken en let op of het groene indicatielampje gaat branden; (Afb. 18)

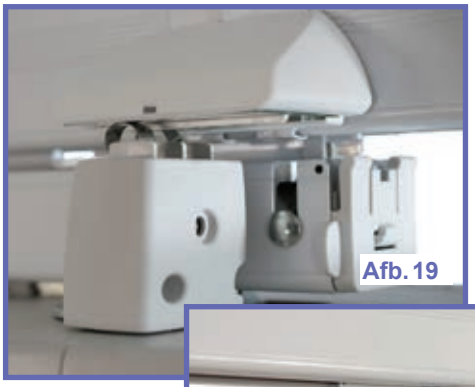
Afb. 19

Afb. 20

6) Nadat de *Maxi Sky* 2-plafondliftcassette is vastgezet in de ontvangstmodule moeten de accu's worden opgeladen. De laadfunctie inschakelen:

a. Als er een *Maxi Sky* 2-plafondliftcassette voor een laadstation is aangebracht in de ontvangstmodule, plaatst u de cassette onder het laadstation dat zich aan de zijkant van de rail bevindt, zodanig dat de contactbladen van de interface in contact staan met het laadstation. (Afb. 19)

b. Als er een *Maxi Sky* 2-plafondliftcassette voor continu laden is aangebracht in de ontvangstmodule, sluit u de laadkabel van de module aan op de interface, die zich boven op de *Maxi Sky* 2-plafondliftcassette bevindt. Het groene lampje op de interface van continu opladen van de *Maxi Sky* 2-plafondliftcassette geeft aan dat de plafondlift toegang heeft tot voeding die afkomstig is uit de rail. (Afb. 20)

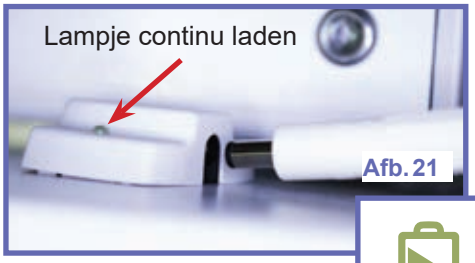

Afb. 21

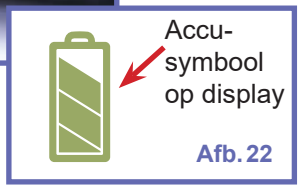

Afb. 22

HERINNERING:
Ga na of het lampje op de *Maxi Sky* 2-plafondliftcassette voor continu laden groen is (Afb. 21) en of op het display de ladingstoestand van de accu's wordt aangegeven. Ga bij de *Maxi Sky* 2 voor een laadstation na of op het display de ladingstoestand van de accu's wordt aangegeven. (Afb. 22)

LET OP: Om verzekerd te zijn van een juiste werking moet de *Maxi Sky* 2-plafondliftcassette goed worden opgeladen nadat hij in de ontvangstmodule is geïnstalleerd.

Voltooien van de installatie van de Maxi Sky 2-plafondliftcassette in de ontvangstmodule

Afb. 23

7) Breng de hefband omlaag en verwijder de afstandsbediening van de hefband; (Afb. 23)

Afb. 24

8) Bevestig het tiljuk aan de hefband van de *Maxi Sky* 2-plafondliftcassette; (Afb. 24)

Voorbereiding voor het verwijderen van de Maxi Sky 2-plafondliftcassette uit de ontvangstmodule

Deze stap moet worden uitgevoerd wanneer de *Maxi Sky* 2-plafondliftcassette moet worden overgebracht van de ene naar de andere ruimte.

Pak een trapje en breng het naar de ruimte waar de *Maxi Sky* 2-plafondliftcassette uit de ontvangstmodule gehaald gaat worden:

Afb. 25

1) Verwijder het tiljuk dat is bevestigd aan de hefband van de *Maxi Sky* 2-plafondliftcassette; (Afb. 25)

Afb. 26

2) Breng de hefband omhoog en haak de afstandsbediening aan de hefband, zoals getoond, om het gevaar van struikelen wanneer u op het trapje klimt te beperken; (Afb. 26)

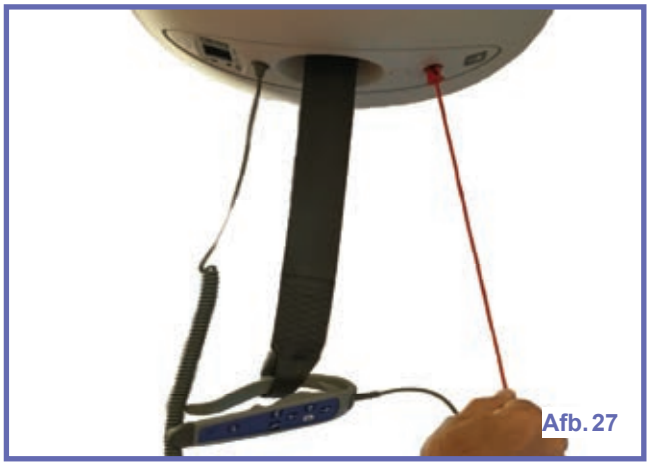

Afb. 27

3) Schakel de stroom van de *Maxi Sky* 2 uit door de noodstop naar buiten te trekken en let op of het groene indicatielampje uitgaat; (Afb. 27)

WAARSCHUWING: Als u de hefband en de afstandsbediening niet goed uit de weg houdt, neemt de kans op letsel toe.

De Maxi Sky 2-plafondliftcassette verwijderen uit de ontvangstmodule

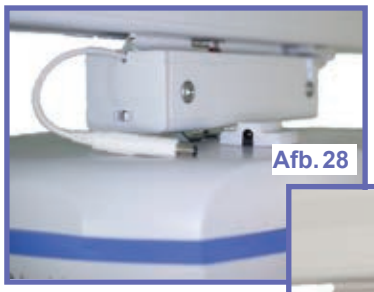
Afb. 28

Afb. 29

1) Zorg dat de cassette niet meer aan het opladen is:

   a. Als u een *Maxi Sky* 2-plafondliftcassette voor continu opladen gebruikt, koppelt u de laadkabel los van de eenheid; (Afb. 28)

   b. Als u een *Maxi Sky* 2-plafondliftcassette voor een laadstation gebruikt, haalt u deze weg uit de buurt van het laadstation. (Afb. 29)

Afb. 30

2) Open het klepje van de ontvangstmodule om deze op zijn plaats vast te zetten, zodat de *Maxi Sky* 2-plafondliftcassette veilig kan worden verwijderd; (Afb. 30)

LET OP: Om mogelijke schade aan het product te voorkomen, het klepje niet openen onder de clip bij accessoires zoals het laad-/detectiestation.

WAARSCHUWING: Om lichamelijk letsel te voorkomen mag het klepje niet worden geopend wanneer de ontvangstmodule zich in een accessoire zoals een draaitafel, een wissel of een poort bevindt.

Afb. 31

3) Duw met uw vinger het schuifstuk omhoog terwijl u de *Maxi Sky* 2-plafondliftcassette langzaam uit de ontvangstmodule laat rollen, één set wielen tegelijk; (Afb. 31)

WAARSCHUWING: Wanneer de wielen zich niet meer in de ontvangstmodule bevinden, komt het gewicht van de plafondlift plotseling vrij, waardoor de gebruiker de cassette misschien laat vallen.

Afb. 32

Afb. 33

Afb. 34

4) Plaats de *Maxi Sky* 2-plafondliftcassette op een wagen of werkoppervlak waarmee u de eenheid kunt overbrengen naar een andere ruimte; (Afb. 32-Afb. 33-Afb. 34)

5) OPTIONEEL: Als de *Maxi Sky* 2-plafondliftcassette tijdelijk opgeborgen gaat worden, laadt u hem eerst op met de lader. Om het laden te activeren drukt u de noodstop in. (pagina 10, stap 5)

HERINNERING:
Als de cassette in een andere ontvangstmodule geplaatst moet worden voor gebruik in een andere ruimte, volgt u de installatiestappen op pagina 8.

LET OP: Nadat de *Maxi Sky* 2-plafondliftcassette is verwijderd sluit u het klepje van de ontvangstmodule. Het klepje moet gesloten blijven om te zorgen dat het goed blijft werken.

Opzettelijk blanco gelaten

Dit hulpmiddel is onderhevig aan slijtage en waar aangegeven moeten de volgende onderhoudsinstructies worden uitgevoerd om te zorgen dat het hulpmiddel blijft voldoen aan de oorspronkelijke fabrieksspecificaties. De verzorgings- en onderhoudsinstructies dienen te worden uitgevoerd volgens de onderstaande lijst voor preventief onderhoud.

Het door de gebruiker te verrichten onderhoud dient te worden uitgevoerd door gekwalificeerde medewerkers volgens de instructies in deze gebruiksaanwijzing.

WAARSCHUWING: De hieronder vermelde onderhoudspunten zijn de basisaanbevelingen van de fabrikant. In sommige gevallen moeten frequenter inspecties worden uitgevoerd. Het in gebruik houden van dit hulpmiddel zonder regelmatige inspecties uit te voeren of wanneer een defect is geconstateerd, vormt een ernstige bedreiging van de veiligheid van de gebruiker en van omstanders. Neem contact op met Arjo over service en preventief onderhoud. Het in deze handleiding gespecificeerde preventieve onderhoud kan ongevallen voorkomen en kosten in verband met onverwachte reparaties beperken.

WAARSCHUWING: Onderhoud in verband met de veiligheid en erkende service moet worden uitgevoerd door gekwalificeerde servicetechnici die door Arjo zijn opgeleid in de juiste onderhoudsprocedures en zijn uitgerust met de juiste gereedschappen en documentatie, waaronder de onderdelenlijst en onderhoudshandleiding. Niet-inachtneming van deze eisen kan tot lichamelijk letsel en/of onveilige hulpmiddelen leiden.

WAARSCHUWING: Gebruik de acculader niet in de buurt van licht ontvlambare verdovende gassen. Dit zijn brandbare stoffen. Het laadapparaat kan een vonk veroorzaken, dit kan een explosie tot gevolg hebben.

OPMERKING: Het gebruik van loodzuuraccu’s met een lading van minder dan 5 % kan de accu beschadigen, dit zal leiden tot een kortere levensduur. De lading van 5% wordt aangegeven door het kritische accuniveausymbool dat knippert op de display. Op dit moment zal de lift alleen de omlaag-functie toelaten. Vergeet niet de accu’s zo snel mogelijk op te laden. Laat de accu’s gedurende een volledige laadcyclus opladen.

OPMERKING: Als het hulpmiddel niet werkt zoals bedoeld, dient u voor ondersteuning direct contact op te nemen met Arjo.

Inspectie

Hieronder vindt u een lijst met de inspectiehandelingen die moeten worden uitgevoerd telkens wanneer de *Maxi Sky* 2-plafondliftcassette wordt geïnstalleerd in een ontvangstmodule en gebruikt gaat worden door een zorgverlener.

De ontvangstmodules (alle types) moeten maandelijks worden afgestoft en gereinigd.

Punten voor inspectie / na elke installatie van de Maxi Sky 2-plafondliftcassette
1. Ga na of het **klepje** van de ontvangstmodule gesloten kan blijven.
2. Ga na of het **klepje** de ontvangstmodule op zijn plaats in de rail vastzet wanneer het geopend is. OPMERKING: Het klepje veroorzaakt wrijving tussen de ontvangstmodule en de rail, zodat deze op zijn plaats wordt vastgezet. Als er aanzienlijke kracht wordt uitgeoefend op de ontvangstmodule, kan deze mogelijk bewegen in de rail.
3. Controleer of de **klinkbout** en het **schuifstuk** vrij kunnen bewegen.
4. Inspecteer op tekenen van externe schade, corrosie en ontbrekende onderdelen.
5. Inspecteer de laadkabel voor continu laden op slijtage en schade.
6. Inspecteer de **contactbladen** op tekenen van externe schade, defecten en ontbrekende onderdelen. Als de **contactbladen** beschadigd of gewijzigd zijn, raadpleegt u de Ombouwhandleiding (001-31432-EN).
7. Onderzoek of de **contactbladen** schoon zijn en er goed uitzien.
8. Inspecteer de wielen en ga na of er geen schade is en of ze vrij kunnen bewegen.

Onderdelenbeschrijving voor inspectie

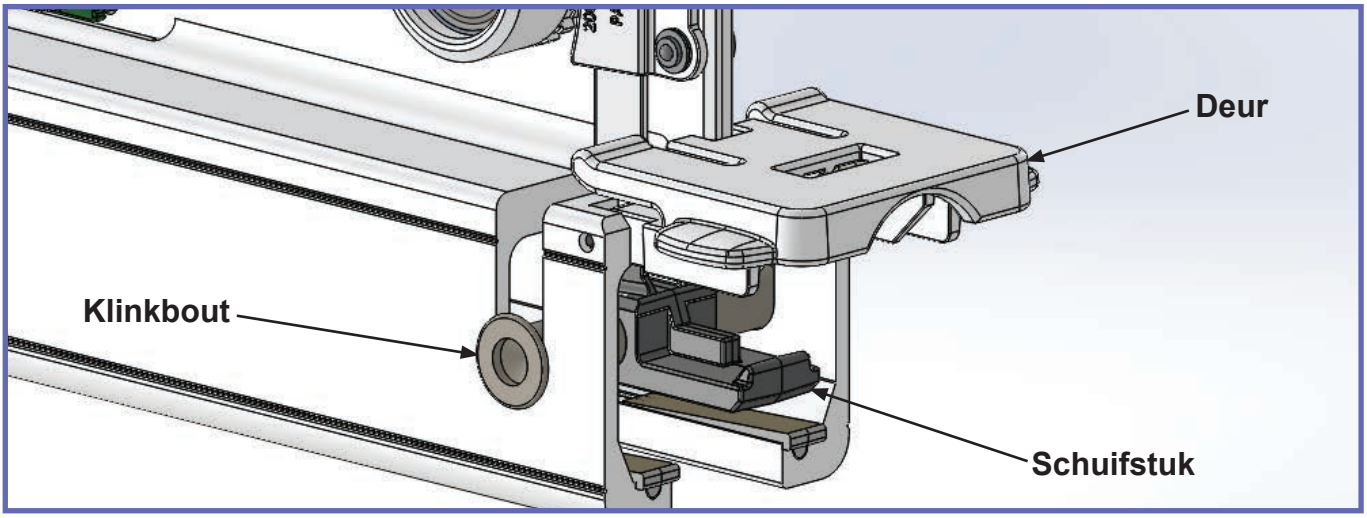

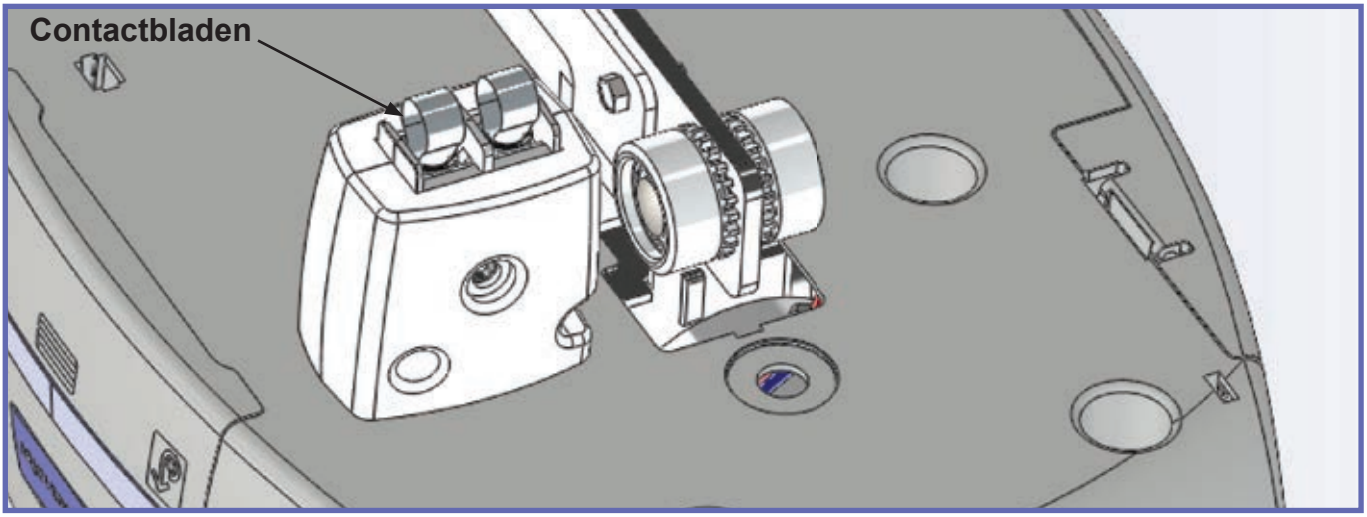

Reiniging

Reinig de ontvangstmodule door deze af te nemen met een vochtige doek, met warm water en een mild reinigingsmiddel.

Reinig de binnenkant van de rail elke vier maanden om te zorgen dat de trolleywielen soepel rollen. Steek hiervoor een vochtige doek in de opening en schuif die door de hele rail heen.

Preventief en onderhoudsschema

De ontvangstmodule moet deel uitmaken van een inspectie die jaarlijks wordt uitgevoerd door een gekwalificeerde technicus van Arjo om zeker te stellen dat de componenten ervan correct werken, en om de veiligheid van de zorgvragers en zorgverleners die het product gebruiken zeker te stellen. Neem contact op met Arjo om een afspraak te maken.

Opzettelijk blanco gelaten

Mocht er na installatie van de ontvangstmodule een storing optreden in de *Maxi Sky* 2-plafondliftcassette, dan loopt u de volgende punten na:

Lijst met potentiële problemen	Oplossingen/handelingen
De klinkbout komt niet omlaag nadat beide sets wielen zijn ingebracht.	• Neemt contact op met Arjo.
De ontvangstmodule wordt niet op zijn plaats vastgezet wanneer het klepje openstaat.	1. Neemt contact op met Arjo. 2. Vervang de ontvangstmodule.
Het klepje van de ontvangst-module klikt niet vast wanneer het wordt gesloten.	1. Neemt contact op met Arjo. 2. Vervang de ontvangstmodule.
Het schuifstuk is defect of ontbreekt.	1. Neemt contact op met Arjo. 2. Vervang de ontvangstmodule.
De klinkbout is defect of ontbreekt.	1. Neemt contact op met Arjo. 2. Vervang de ontvangstmodule
De lift reageert niet als u op de knoppen van de afstandsbediening drukt.	1. Als de noodstop geactiveerd is, duwt u de noodstop voorzichtig omhoog om de eenheid weer in te schakelen en kijkt u of het groene indicatielampje gaat branden; 2. Controleer of de accu's opgeladen zijn. Zo nee: a Als u een systeem met laadstation hebt, controleert u of de contactbladen in contact staan met het laadstation dat zich op de zijkant van de rail bevindt; b Als u een systeem voor continu laden hebt, controleert u of de laadkabel van de ontvangstmodule is aangesloten op de interface van de *Maxi Sky* 2-plafondliftcassette voor continu laden, of het groene lampje op de interface brandt en ten slotte of de interface goed op zijn plaats zit in de *Maxi Sky* 2-plafondliftcassette. 3. Laat de *Maxi Sky* 2-plafondliftcassette 8 uur opladen.
De lift wordt niet opgeladen wanneer hij is aangesloten op de lader (in opslag of binnen in de rail).	1. Controleer of de lader is aangesloten op het stopcontact; 2. Bij het model voor continu laden – controleer of het lampje op de ombouwkit brandt; 3. Controleer of de noodstop ingedrukt of uitgetrokken is. Deze moet ingedrukt zijn; 4. Als alle bovenstaande instructies op de juiste wijze zijn uitgevoerd en de cassette wordt nog steeds niet opgeladen, neemt u contact op met Arjo.

Instructies voor demontage bij afvoer

Belangrijk

- In dit hoofdstuk wordt de demontage bij afvoer van de ontvangstmodules beschreven.
- De ontvangstmodules moeten op de juiste wijze worden gereinigd vóór de demontage. De correcte reiniging moet worden uitgevoerd door de voormalige eigenaar van de eenheid (ziekenhuizen en andere zorginstellingen).

Veilige afvoer

Verpakking	Golfkarton, recyclebaar
Product	Metalen onderdelen moeten apart worden verwerkt en gerecycled conform de markering op de unit.

Milieuverklaring

Componenten met bijzondere milieuaspecten.

De hieronder vermelde componenten moeten worden verwijderd in overeenstemming met specifieke industrie- en milieunormen.

PC-prints	Staal, koper, aluminium
Andere elektronica	Fiberglas

Constructiemateriaal

Het constructiemateriaal gebruikt in de ontvangstmodules in % van het totale gewicht.

Ontvangstmodule voor continu laden		
Metaal – totaal 88%	Elektronica – totaal 2%	Polymeermateriaal – totaal 10%
Aluminium 66% Staal, zink 22%	Kabels en koper	PA GF (polyamide verstevigd met glasvezel) 5% PC (polycarbonaat) 1% Acetaal 4%

Ontvangstmodule voor laadstation		
Metaal – totaal 90%	Elektronica – totaal 0%	Polymeermateriaal – totaal 10%
Aluminium 68% Staal, zink 22%	NVT	PA GF (polyamide verstevigd met glasvezel) 5% Acetaal 5%

Ontvangstmodule voor gordijnopening		
Metaal – totaal 87%	Elektronica – totaal 0%	Polymeermateriaal – totaal 13%
Aluminium Staal, zink	NVT	PA GF (polyamide verstevigd met glasvezel) 5% Acetaal 8%

Instructies voor demontage

Ontvangstmodule voor continu laden

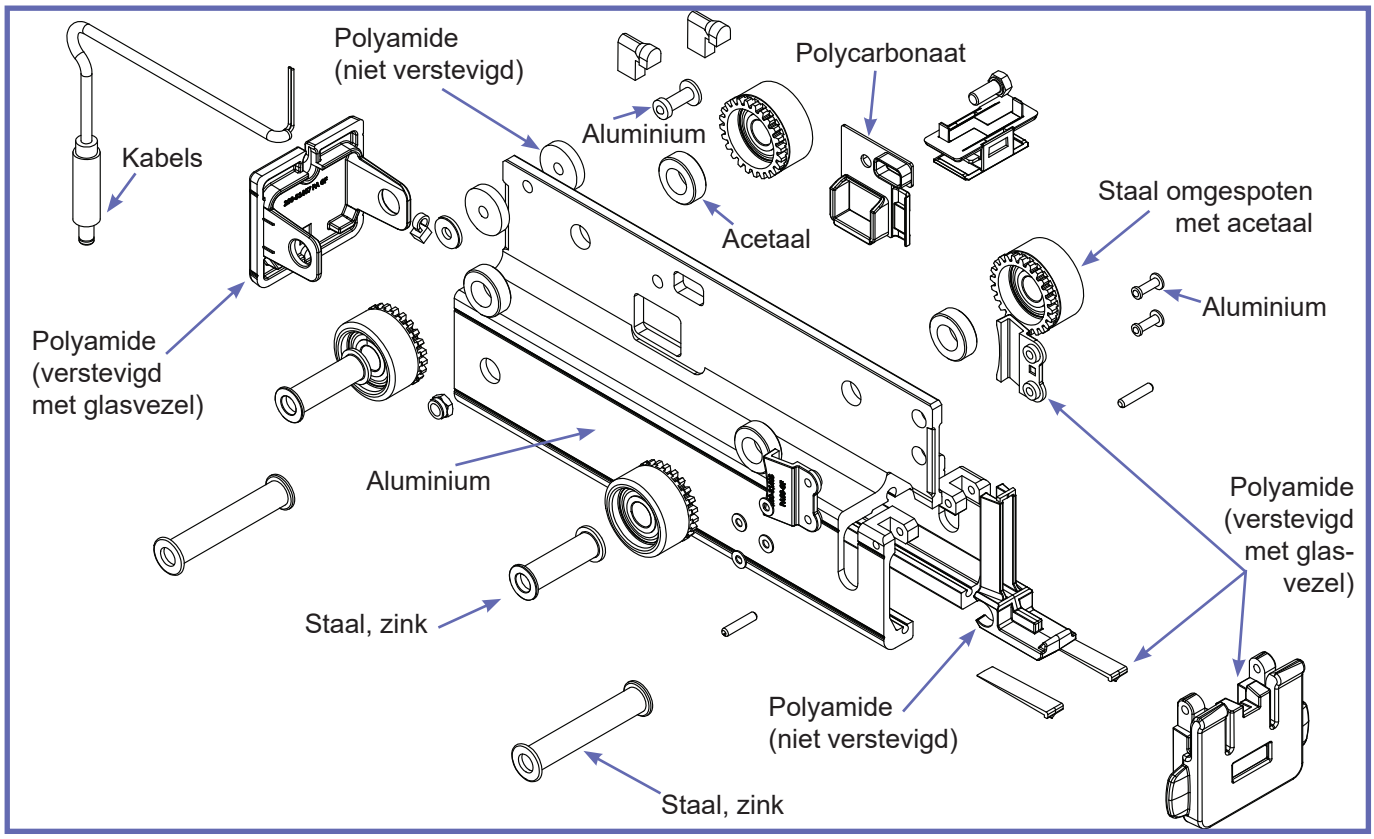

Ontvangstmodule voor laadstation

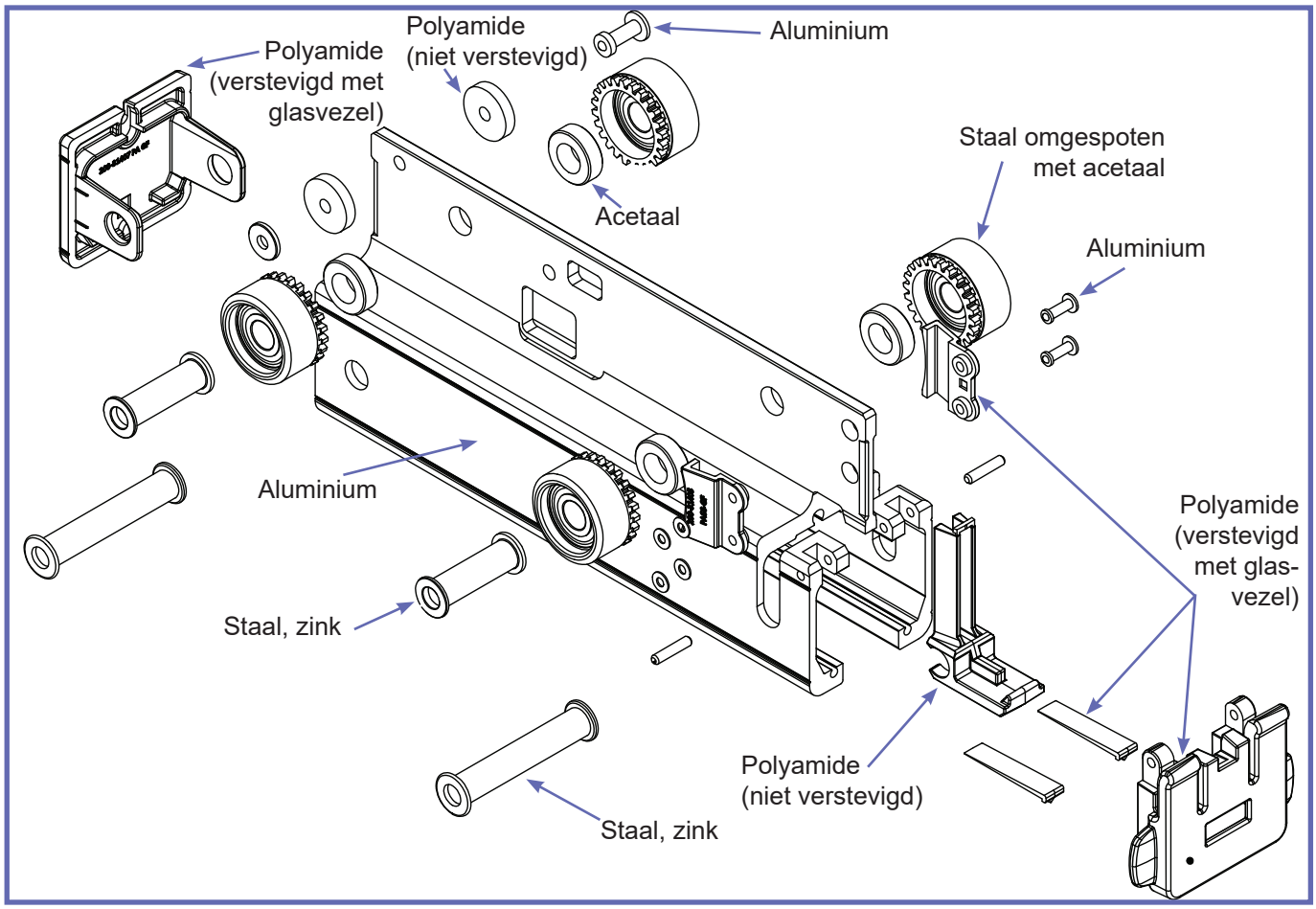

Ontvangstmodule voor gordijnopening

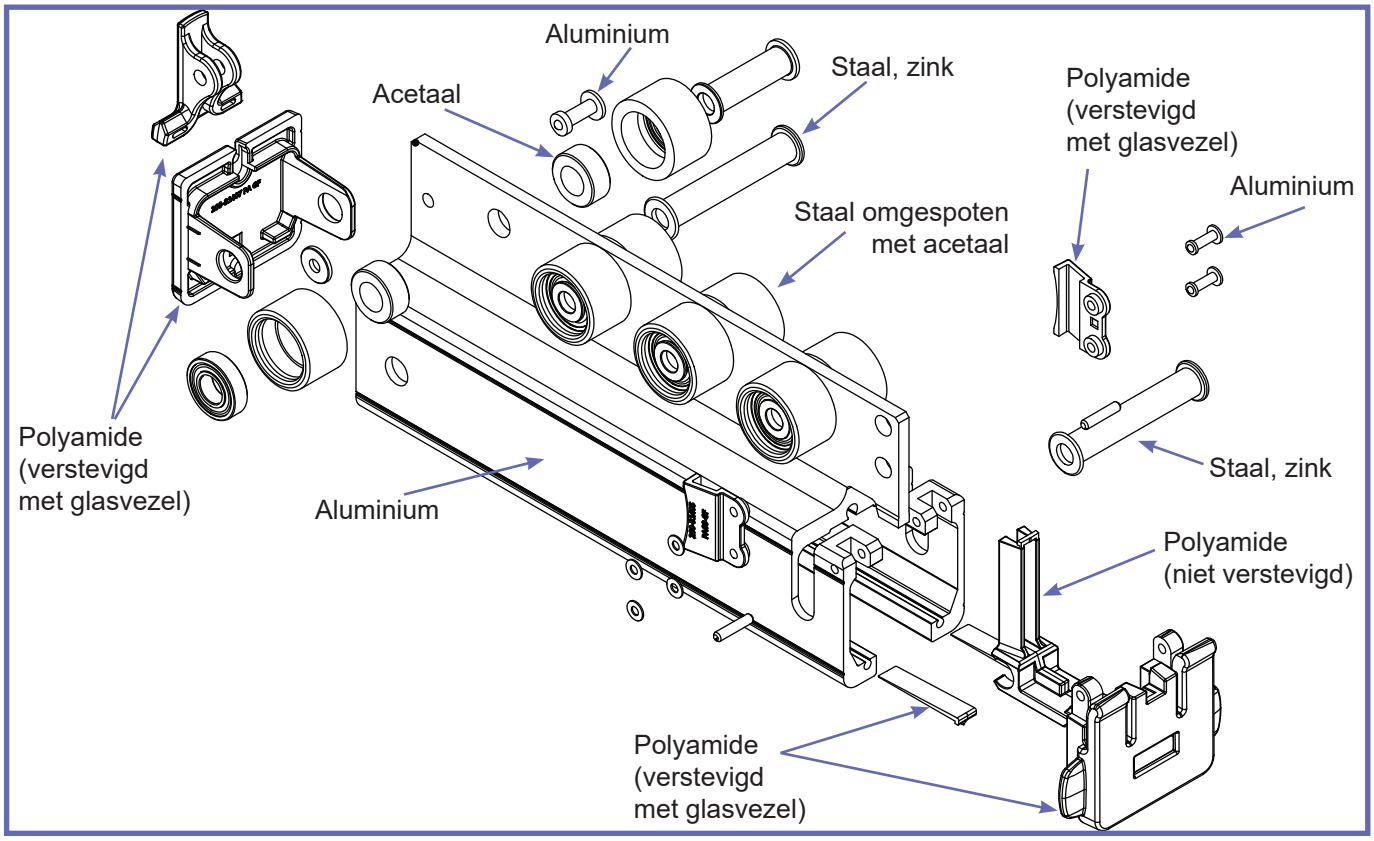

AUSTRALIA
Arjo Australia
Building B, Level 3
11 Talavera Road
Macquarie Park, NSW, 2113,
Australia
Phone: 1800 072 040

BELGIQUE / BELGIË
Arjo Belgium
Evenbroekveld 16
9420 Erpe-Mere
Phone: +32 (0) 53 60 73 80
Fax: +32 (0) 53 60 73 81
E-mail: info.belgium@arjo.com

BRASIL
Arjo Brasil Equipamentos Médicos Ltda
Rua Marina Ciufuli Zanfelice, 329 PB02
Galpão - Lapa
São Paulo – SP – Brasil
CEP: 05040-000
Phone: 55-11-3588-5088
E-mail: vendas.latam@arjo.com
E-mail: servicios.latam@arjo.com

CANADA
Arjo Canada Inc.
90 Matheson Boulevard West
Suite 350
CA-MISSISSAUGA, ON, L5R 3R3
Tel/Tél: +1 (905) 238-7880
Free: +1 (800) 665-4831
Fax: +1 (905) 238-7881
E-mail: info.canada@arjo.com

ČESKÁ REPUBLIKA
Arjo Czech Republic s.r.o.
Na Strzi 1702/65
140 00 Praha
Czech Republic
Phone No: +420225092307
E-mail: info.cz@arjo.com

DANMARK
Arjo A/S
Vassingerødvej 52
DK-3540 LYNGE
Tel: +45 49 13 84 86
Fax: +45 49 13 84 87
E-mail: dk_kundeservice@arjo.com

DEUTSCHLAND
Arjo GmbH
Peter-Sander-Strasse 10
DE-55252 MAINZ-KASTEL
Tel: +49 (0) 6134 186 0
Fax: +49 (0) 6134 186 160
E-mail: info-de@arjo.com

ESPAÑA
ARJO IBERIA S.L.
Poligono Can Salvatella
c/ Cabanyes 1-7
08210 Barberà del Valles
Barcelona - Spain
Telefono 1: +34 900 921 850
Telefono 2: +34 931 315 999

FRANCE
Arjo SAS
2 Avenue Alcide de Gasperi
CS 70133
FR-59436 RONCQ CEDEX
Tél: +33 (0) 3 20 28 13 13
Fax: +33 (0) 3 20 28 13 14
E-mail: info.france@arjo.com

HONG KONG
Arjo Hong Kong Limited
Room 411-414, 4/F, Manhattan Centre,
8 Kwai Cheong Road, Kwai Chung, N.T.,
HONG KONG
Tel: +852 2960 7600
Fax: +852 2960 1711

ITALIA
Arjo Italia S.p.A.
Via Giacomo Peroni 400-402
IT-00131 ROMA
Tel: +39 (0) 6 87426211
Fax: +39 (0) 6 87426222
E-mail: Italy.promo@arjo.com

MIDDLE EAST
Arjo Middle East FZ-LLC
Office 908, 9th Floor,
HQ Building,North Tower,
Dubai Science Park,
Al Barsha South
P.O. Box 11488, Dubai,
United Arab Emirates
Direct +971 487 48053
Fax +971 487 48072
Email: Info.ME@arjo.com

NEDERLAND
Arjo Nederland BV
Biezenwei 21
4004 MB TIEL
Postbus 6116
4000 HC TIEL
Tel: +31 (0) 344 64 08 00
Fax: +31 (0) 344 64 08 85
E-mail: info.nl@arjo.com

NEW ZEALAND
Arjo Ltd
34 Vestey Drive
Mount Wellington
NZ-AUCKLAND 1060
Tel: +64 (0) 9 573 5344
Free Call: 0800 000 151
Fax: +64 (0) 9 573 5384
E-mail: nz.info@Arjo.com

NORGE
Arjo Norway AS
Olaf Helsets vei 5
N-0694 OSLO
Tel: +47 22 08 00 50
Faks: +47 22 08 00 51
E-mail: no.kundeservice@arjo.com

ÖSTERREICH
Arjo Austria GmbH
Lemböckgasse 49 / Stiege A / 4.OG
A-1230 Wien
Tel: +43 1 8 66 56
Fax: +43 1 866 56 7000

POLSKA
Arjo Polska Sp. z o.o.
ul. Ks Piotra Wawrzyniaka 2
PL-62-052 KOMORNIKI (Poznań)
Tel: +48 61 662 15 50
Fax: +48 61 662 15 90
E-mail: arjo@arjo.com

PORTUGAL
Arjo em Portugal
MAQUET Portugal, Lda.
(Distribudor Exclusivo)
Rua Poeta Bocage n.º 2 - 2G
PT-1600-233 Lisboa
Tel: +351 214 189 815
Fax: +351 214 177 413
E-mail: Portugal@arjo.com

SUISSE / SCHWEIZ
Arjo Switzerland AG
Fabrikstrasse 8
Postfach
CH-4614 HÄGENDORF
Tél/Tel: +41 (0) 61 337 97 77
Fax: +41 (0) 61 311 97 42

SUOMI
Arjo Scandinavia AB
Riihitontuntie 7 C
02200 Espoo
Finland
Puh: +358 9 6824 1260
E-mail: Asiakaspalvelu.finland@arjo.com

SVERIGE
Arjo International HQ
Hans Michelsensgatan 10
SE-211 20 MALMÖ
Tel: +46 (0) 10 494 7760
Fax: +46 (0) 10 494 7761
E-mail: kundservice@arjo.com

UNITED KINGDOM
Arjo UK and Ireland
Houghton Hall Park
Houghton Regis
UK-DUNSTABLE LU5 5XF
Tel: +44 (0) 1582 745 700
Fax: +44 (0) 1582 745 745
E-mail: sales.admin@arjo.com

USA
Arjo Inc.
2349 W Lake Street Suite 250
US-Addison, IL 60101
Tel: +1 (630) 307-2756
Free: +1 (800) 323-1245
Fax: +1 (630) 307 6195
E-mail: us.info@arjo.com

JAPAN
Arjo Japan K.K.
東京都港区虎ノ門三丁目7 番8 号
ランディック第2 虎ノ門ビル9 階
Tel: +81 (0)3-6435-6401
Fax: +81 (0)3-6435-6402
E-mail: info.japan@arjo.com

At Arjo, we are committed to improving the everyday lives of people affected by reduced mobility and age-related health challenges. With products and solutions that ensure ergonomic patient handling, personal hygiene, disinfection, diagnostics, and the effective prevention of pressure ulcers and venous thromboembolism, we help professionals across care environments to continually raise the standard of safe and dignified care. Everything we do, we do with people in mind.

ArjoHuntleigh AB
Hans Michelsensgatan 10
211 20 Malmö, Sweden
www.arjo.com

001-31430-NL